ГБПОУ ЛО «Беседский сельскохозяйственный техникум»

Рассмотрено и принято

на заседании педагогического совета

№144 от 30 сентября 2022 г.

Утверждено распоряжением

№ 92 от 01 ноября 2022 г.

ПРОГРАММА ГОСУДАРСТВЕННОЙ ИТОГОВОЙ АТТЕСТАЦИИ (ВКЛЮЧАЯ ЗАЩИТУ ВЫПУСКНОЙ КВАЛИФИКАЦИОННОЙ РАБОТЫ И ПРОВЕДЕНИЕ ДЕМОНСТРАЦИОННОГО ЭКЗАМЕНА)

Пояснительная записка

Программа государственной итоговой аттестации разработана в соответствии с:

- Федеральным законом от 29.12.2012 № 273-ФЗ «Об образовании в Российской Федерации»;
- Приказом Министерства просвещения Российской Федерации от 8 ноября 2021 года № 800 «Об утверждении Порядка проведения государственной итоговой аттестации по образовательным программам среднего профессионального образования»;
- Приказом Министерства просвещения Российской Федерации от 5 мая 2022 года № 311 «О внесении изменений в приказ Министерства просвещения Российской Федерации от 8 ноября 2021 года № 800 Об утверждении Порядка проведения государственной итоговой аттестации по образовательным программам среднего профессионального образования»;
- письмом Министерства образования и науки Российской Федерации от 20.06.2015 06-846 «О направлении Методических рекомендаций по организации выполнения и защиты выпускной квалификационной работы в образовательных организациях, реализующих образовательные программы среднего профессионального образования по программам подготовки специалистов среднего звена»;
- федеральными государственными образовательными стандартами среднего профессионального образования (далее – ФГОС СПО).

В Программе государственной итоговой аттестации определены:

- формы государственной итоговой аттестации;
- материалы по содержанию государственной итоговой аттестации;
- сроки проведения государственной итоговой аттестации (включая этапы и объем времени на подготовку и проведение государственной итоговой аттестации);
- условия подготовки и процедуры проведения государственной итоговой аттестации;
- критерии оценки уровня качества подготовки выпускника;

- требования к материально-техническому, информационному и кадровому обеспечению проведения государственной итоговой аттестации;
- порядок подачи апелляций;
- итоговые документы государственной итоговой аттестации.

Государственная итоговая аттестация представляет собой форму оценки степени и уровня освоения обучающимися основной профессиональной образовательной программы. Форма проведения ГИА выбирается согласно пункту 6 Порядка с учетом требований действующих ФГОС СПО специальностей реализуемым в техникуме.
Государственная итоговая аттестация проводится на основе принципов объективности и независимости оценки качества подготовки обучающихся.

К государственной итоговой аттестации допускаются обучающиеся, выполнившие все требования основной профессиональной образовательной программы и успешно прошедшие промежуточные аттестационные испытания, предусмотренные учебным планом.

Государственная итоговая аттестация выпускников проводится государственной аттестационной комиссией.

Объем времени на подготовку и срок проведения государственной итоговой аттестации определяется в соответствии с ФГОС СПО и учебными планами по специальностям.

1. ПАСПОРТ ПРОГРАММЫ ГОСУДАРСТВЕННОЙ ИТОГОВОЙ АТТЕСТАЦИИ

1.1. Область применения программы государственной итоговой аттестации

Программа государственной итоговой аттестации (далее – ГИА) является частью программы подготовки специалистов среднего звена в соответствии с ФГОС СПО по специальностям:

08.02.01 Строительство и эксплуатация зданий и сооружений

08.02.08 Монтаж и эксплуатация систем газораспределения и газопотребления

35.02.06 Технология производства и переработки сельскохозяйственной продукции

36.02.01 Ветеринария.

36.02.02 Зоотехния.

В процессе ГИА осуществляется экспертиза сформированности у выпускников общих и профессиональных компетенций (ОК и ПК).

1.2. Цели и задачи государственной итоговой аттестации

Целью ГИА является установление соответствия уровня освоенности компетенций, обеспечивающих соответствующую квалификацию и уровень образования обучающихся, ФГОС СПО. ГИА призвана способствовать систематизации и закреплению знаний и умений обучающегося по специальности при решении профессиональных задач, определить уровень подготовки выпускника к самостоятельной работе.

1.3. Количество часов, отводимое на государственную итоговую аттестацию

всего - 6 недель (май, июнь), в том числе:

- подготовка к защите ВКР - 3 недели;
- защита ВКР - 1 неделя.
- подготовка к демонстрационному экзамену – 1неделя;
- проведение демонстрационного экзамена - 1 неделя.

2. ФОРМЫ И СОДЕРЖАНИЕ ГОСУДАРСТВЕННОЙ ИТОГОВОЙ АТТЕСТАЦИИ

2.1. Формы проведения государственной итоговой аттестации

В государственную итоговую аттестацию выпускников специальностей среднего профессионального образования техникума включены:

- выпускная квалификационная работа (далее – ВКР);
- демонстрационный экзамен базового уровня.

2.2. Содержание государственной итоговой аттестации

2.2.1. *Подготовка и защита ВКР*

Требования к ВКР доводятся до обучающихся в процессе изучения общепрофессиональных дисциплин и профессиональных модулей. Обучающиеся должны быть ознакомлены с содержанием, методикой выполнения ВКР и критериями оценки результатов защиты не менее чем за шесть месяцев до начала итоговой государственной аттестации.

Демонстрационный экзамен базового уровня проводится на основе требований, установленных ФГОС СПО. Оценочные материалы для проведения демонстрационного экзамена базового уровня, размещены на официальном сайте Автономной некоммерческой организации «Агенство развития профессионального мастерства (Ворлдскиллс России)» (далее Агенство).

Дипломный проект (работа) направлен на систематизацию и закрепление знаний выпускника по специальности, а также на определение уровня готовности выпускника к самостоятельной профессиональной деятельности.

К защите ВКР допускаются лица, завершившие полый курс обучения, предусмотренный учебным планом в соответствии с ФГОС СПО.

Перечень тем ВКР рассматривается на заседании цикловой комиссии и утверждается приказом руководителя образовательной организации (см. приложение 3).

Обучающимся предоставляется право выбора темы ВКР, в том числе предложения своей тематики. При этом тематика ВКР должна соответствовать содержанию одного или нескольких профессиональных модулей, входящих в образовательную программу среднего профессионального образования.

Тематика ВКР должна отвечать следующим требованиям: овладение профессиональными компетенциями, актуальность, уровень современности используемых средств.

Структура ВКР, порядок подготовки к защите ВКР, порядок защиты ВКР и требования, предъявляемые к содержанию и оформлению ВКР определяются локальными нормативными актами образовательной организации.

Требования к ВКР доводятся до обучающихся в процессе изучения общепрофессиональных дисциплин и профессиональных модулей. **Заведующие отделениями знакомят обучающихся с содержанием, методикой выполнения ВКР и критериями оценки результатов защиты не менее чем за шесть месяцев до начала ГИА (по окончанию теоретических занятий, перед уходом на практику)**.

При подготовке ВКР обучающимся, оказываются консультации руководителями, назначенными приказом руководителя образовательной организации. Могут назначаться дополнительные консультанты, оказывающие выпускнику методическую поддержку по определенным вопросам.

На ВКР предоставляется отзыв эксперта: внешнего (из числа представителей работодателей) или внутреннего (из числа преподавателей образовательной организации по соответствующему направлению подготовки).

Для проведения защиты ВКР создается государственная экзаменационная комиссия по каждой специальности (далее – ГЭК), состав которой утверждается распорядительным актом образовательной организации. ГЭК действует в течение одного календарного года.

ГЭК формируется из педагогических работников образовательной организации, представителей работодателей или их объединений, направление деятельности которых соответствует области профессиональной деятельности, к которой готовятся выпускники, экспертов организации, наделенных полномочиями по обеспечению прохождения ГИА в форме демонстрационного экзамена. В случае проведения демонстрационного экзамена в состав ГИА входят также эксперты Союза «Агентство развития профессиональных сообществ и рабочих кадров «Молодые профессионалы (Ворлдскиллс Россия)».

ГИА возглавляет председатель, который организует и контролирует ее деятельность, обеспечивает единство требований, предъявляемых к выпускникам.

Председатель ГИА утверждается не позднее 20 декабря текущего года на следующий календарный год (с 1 января по 31 декабря) Комитетом общего и профессионального образования Ленинградской области.

Председателем ГИА образовательной организации утверждается лицо, не работающее в образовательной организации, из числа:

- представителей работодателей или их объединений, направление деятельности которых соответствует области профессиональной деятельности, к которой готовятся выпускники.

Руководитель техникума является заместителем председателя ГЭК. В случае создания нескольких ГЭК может назначаться несколько заместителей председателя ГЭК из числа заведующих дневным или заочным отделением.

Экспертная группа создается по каждой специальности, по которой проводится демонстрационный экзамен. Экспертную группу возглавляет главный эксперт, назначаемый из числа экспертов, включенных в состав ГЭК. Главный эксперт организует и контролирует деятельность возглавляемой экспертной группы, обеспечивает соблюдение всех требований к проведению демонстрационного экзамена и не участвует в оценивании результатов ГИА.

Защита производится на открытом заседании ГИА с участием не менее двух третей ее состава. Решения ГЭК принимаются на закрытых заседаниях простым большинством голосов членов комиссии, участвующих в заседании, при обязательном присутствии председателя комиссии. При равном числе голосов голос председательствующего на заседании ГИА является решающим. Результаты защиты ВКР объявляются в тот же день после оформления в установленном порядке протоколов заседаний ГИА.

Обучающийся, не прошедший защиту ВКР или получивший оценку «неудовлетворительно» отчисляется из техникума. Для повторного выхода на защиту ВКР обучающийся, не прошедший защиту по неуважительной причине или получивший неудовлетворительную оценку, восстанавливается в образовательную организацию на период времени, предусмотренный календарным учебным графиком для прохождения ГИА.

Обучающимся, не проходившим защиту ВКР по уважительной причине, предоставляется возможность пройти ее повторно без отчисления из образовательной организации.

По окончании защиты ВКР ГИА заместитель директора по учебной работе предоставляет отчет, в котором приводится анализ хода и результатов защит ВКР, характеристика общего уровня и качества профессиональной подготовки выпускников, количество дипломов с отличием. Председатель ГИА совместно с заведующим отделение готовит отчет о проведении ГИА, в котором указываются имевшие место недостатки в подготовке выпускников, предложения о внесении изменений в программы подготовки специалистов

по совершенствованию качества подготовки выпускников. Отчет о работе ГИА обсуждается на педагогическом совете образовательной организации.

Результаты защиты ВКР отражаются в отчете о результатах самообследования текущего года.

2.2.2. Подготовка и проведение демонстрационного экзамена

Демонстрационный экзамен проводится с целью определения уровня знаний, умений и практических навыков выпускников.

Для проведения демонстрационного экзамена как процедуры ГИА по образовательным программам среднего профессионального образования, заведующий отделением направляет соответствующую заявку в Союз «Агентство развития профессиональных сообществ и рабочих кадров «Молодые профессионалы (Ворлдскиллс Россия)» (далее – Союз).

Демонстрационный экзамен проводится с использованием комплектов оценочной документации (далее – КОД), представляющих собой комплекс требований стандартизированной формы к выполнению заданий определенного уровня, оборудованию, оснащению и застройке площадки, составу экспертных групп и методики проведения оценки экзаменационных работ.

КОД разрабатываются ежегодно не позднее 1 декабря Союзом и размещаются в специальном разделе на официальном сайте www.worldskills.ru и в Единой системе актуальных требований к компетенциям www.esat.worldskills.ru.

Задания определяются методом автоматизированного выбора из банка заданий в электронной системе eSim и доводятся до Главного эксперта за 1 день до экзамена.

Для проведения экзамена образовательной организацией выбирается из перечня размещенных в Единой системе актуальных требований к компетенциям КОД из расчета один КОД по одной компетенции для обучающихся одной учебной группы. При этом в рамках одной учебной группы может быть выбрано более одной компетенции. Использование выбранного КОД осуществляется без внесения в него каких-либо изменений.

Процедура выполнения заданий экзамена и их оценки осуществляется на площадках, аккредитованных в качестве центров проведения экзамена (далее –ЦПДЭ).

Все участники экзамена и эксперты должны быть зарегистрированы в электронной системе eSim, для чего **каждый участник** и эксперт **должен создать и заполнить/подтвердить личный профиль не позднее, чем за 21 календарный день до начала экзамена**.

Экзамен проводится в соответствии с Планом, подтвержденным Главным экспертом. План содержит информацию:

- о времени проведения экзамена для каждой экзаменационной группы,

- о распределении смен (при наличии) с указанием количества рабочих мест, перерывов на обед и других мероприятий, предусмотренных КОД.

Оценку выполнения заданий экзамена осуществляют эксперты, прошедшие подтверждение в электронной базе eSim. За каждым ЦПДЭ закрепляется Главный эксперт.

Главный эксперт назначается не позднее, чем за 12 календарных дней до начала экзамена из числа сертифицированных экспертов Ворлдскиллс. Главный эксперт представляет интересы Союза и осуществляет свои функции и полномочия в рамках подготовки и проведения демонстрационного экзамена в соответствии с порядком, установленным Союзом.

Оценка выполнения заданий экзамена осуществляется Экспертной группой, формируемой ЦПДЭ или образовательной организацией, состав которой подтверждается Главным экспертом. Экспертная группа формируется из числа сертифицированных экспертов Ворлдскиллс и/или экспертов Ворлдскиллс с правом проведения чемпионатов и/или с правом участия в оценке экзамена по соответствующей компетенции.

Главный эксперт и члены Экспертной группы могут быть включены в состав ГИА.

Итоговый график проведения экзамена утверждается Союзом не позднее, чем за 15 календарных дней до начала демонстрационного экзамена.

На период проведения демонстрационного экзамена ЦПДЭ назначается **Технический эксперт**, отвечающий за техническое состояние оборудования и его эксплуатацию. Технический эксперт не участвует в оценке выполнения заданий экзамена, не является членом Экспертной группы и не регистрируется в системе eSim.

В обязательном порядке за сутки до начала экзамена проводится Подготовительный день. В этот день Главным экспертом осуществляется:

- контрольная проверка и прием площадки в соответствии критериями аккредитации;
- сверка состава Экспертной группы с подтвержденными в системе eSim данными на основании документов, удостоверяющих личность;
- сверка состава сдающих демонстрационный экзамен со списками в системе eSim и схемы их распределения по экзаменационным группам;
- распределение рабочих мест участников на площадке;
- ознакомление состава сдающих с рабочими местами и оборудованием;
- ознакомление состава сдающих с графиком работы на площадке.

По результатам проверки ЦПДЭ заполняется протокол, форма которого устанавливается Союзом.

Техническим экспертом проводится инструктаж по охране труда и технике безопасности для участников и членов Экспертной группы под роспись в журнале.

Участники должны ознакомиться с подробной информацией о плане проведения экзамена с обозначением обеденных перерывов и времени завершения экзаменационных заданий/модулей, ограничениях времени и условий допуска к рабочим местам, включая условия, разрешающие участникам покинуть рабочие места и площадку, информацию о времени и способе проверки оборудования, информацию о пунктах и графике питания, оказании медицинской помощи, о характере и диапазоне санкций, которые могут последовать в случае нарушения правил и плана проведения экзамена.

В Подготовительный день не позднее 08.00 в личном кабинете в системе eSim Главный эксперт получает вариант задания для проведения демонстрационного экзамена в конкретной экзаменационной группе и организует ознакомление сдающих с заданием.

При проведении демонстрационного экзамена Главным экспертом выдаются экзаменационные задания каждому участнику в бумажном виде, а также разъясняются правила поведения во время демонстрационного экзамена. По завершению процедуры ознакомления с заданием участники подписывают протокол, форма которого устанавливается Союзом. К выполнению экзаменационных заданий участники приступают после указания Главного эксперта.

Главный эксперт не участвует в оценке выполнения заданий демонстрационного экзамена.

Разрешается присутствие на площадке членов ГЭК, не входящих в состав Экспертной группы, исключительно в качестве наблюдателей. Они не участвуют и не вмешиваются в работу Главного эксперта и Экспертной группы, не контактируют с участниками и членами Экспертной группы, но вправе сообщать главному эксперту о выявленных фактах нарушения порядка. Нахождение других лиц на площадке не допускается.

Процедура оценивания результатов выполнения экзаменационных заданий осуществляется в соответствии с правилами, предусмотренными оценочной документацией по компетенции и методикой проведения оценки по стандартам Ворлдскиллс. Баллы выставляются членами Экспертной группы вручную с использованием предусмотренных в системе CIS форм и оценочных ведомостей, затем переносятся из рукописных ведомостей в систему CIS Главным экспертом, после чего блокируются. К сверке результатов демонстрационного экзамена привлекается член ГЭК.

Итоговый протокол подписывается Главным экспертом и членами Экспертной группы, заверяется членом ГИА. Итоговый протокол передается в образовательную организацию, копия – Главному эксперту для включения в пакет отчетных материалов.

Результаты экзамена, выраженные в 100-бальной системе в соответствии с требованиями комплекта оценочной документации, обрабатываются в электронной системе eSim и удостоверяются Паспортом компетенций (SkillsPassport) – электронным документом, формируемым в личном профиле каждого участника в системе eSim на русском и английском

языках. Форма паспорта устанавливается Союзом. Оригинал протокола проведения ДЭ передается на хранение в архив техникума.

3. УСЛОВИЯ РЕАЛИЗАЦИИ ПРОГРАММЫ ГОСУДАРСТВЕННОЙ ИТОГОВОЙ АТТЕСТАЦИИ

3.1. Материально – техническое обеспечение

Для подготовки к ГИА обучающиеся в установленном порядке используют свои учебно-методические и иные ресурсы, а при необходимости и ресурсы тех образовательных организаций, учреждений и предприятий, на базе которых проводится демонстрационный экзамен.

Центры проведения ДЭ могут быть оборудованы средствами видеонаблюдения, позволяющими осуществлять видеозапись хода проведения ДЭ. Хранятся видеоматериалы в организации не менее одного года.

3.1.1 При выполнении ВКР для преподавателей – руководителей ВКР и консультантов должно быть обеспечено помещение, в котором присутствуют:

- рабочее место для консультанта - преподавателя;
- компьютер, принтер;
- лицензионное программное обеспечение общего и специального назначения;
- график проведения консультаций по ВКР;
- комплект учебно-методической документации;
- доступ к ресурсам сети Интернет.

3.1.2. Для защиты ВКР должен быть отведен специально подготовленный кабинет, в котором присутствуют:

- рабочее место для членов ГИА;
- компьютер, мультимедийный проектор, экран;
- лицензионное программное обеспечение общего и специального назначения.

3.1.3. Проведение демонстрационного экзамена осуществляется только на площадках, аккредитованных в качестве центров проведения экзамена согласно требованиям, установленным Союзом «Агентство развития профессиональных сообществ и рабочих кадров «Молодые профессионалы (Ворлдскиллс Россия)».

3.2. Информационно-методическое обеспечение

При проведении ГИА необходимо обеспечить доступ к информационному сопровождению, в обязательном порядке включающему:

- положение о выполнения ВКР по образовательным программам среднего профессионального образования;
- программу ГИА (готовит заместитель директора по учебной работе совместно с председателем ГИА и рассматривается на педсовете до 15 ноября учебного года);

- приказ о создании ГИА (не более 4 человек членами ГИА);
- приказ об утверждении тем ВКР;
- приказ о допуске к ГИА (издается в первый день ГИА).
- зачетные книжки;
- сводную ведомость успеваемости за период обучения;
- книга протоколов заседаний ГИА;
- итоговый протокол проведения демонстрационного экзамена;

3.3. Кадровое обеспечение государственной итоговой аттестации

3.3.1 Требования к квалификации педагогических кадров, обеспечивающих руководство выполнением ВКР, устанавливаются приказом Минтруда России от 08.09.2015 № 608н «Об утверждении профессионального стандарта «Педагог профессионального обучения, профессионального образования и дополнительного профессионального образования».

3.3.2. Требования к квалификации членов ГЭК

ГЭК формируется из педагогических работников образовательной организации, лиц, приглашенных из сторонних организаций, в том числе педагогических работников, представителей работодателей или их объединений, направление деятельности которых соответствует области профессиональной деятельности, к которой готовятся выпускники.

3.3.3. Требования к Главному эксперту и членам Экспертной группы при проведении демонстрационного экзамена устанавливаются Союзом «Агентство развития профессиональных сообществ и рабочих кадров «Молодые профессионалы (Ворлдскиллс Россия)».

4. ПОРЯДОК ПОДАЧИ И РАССМОТРЕНИЯ АПЕЛЛЯЦИЙ

По результатам ГИА выпускник имеет право подать письменное апелляционное заявление о нарушении установленного порядка проведения ГИА и/или несогласии с результатами ГИА (далее – апелляция).

Апелляция подается лично выпускником в апелляционную комиссию.

Апелляция *о нарушении* порядка проведения государственной итоговой аттестации подается непосредственно в день проведения государственной итоговой аттестации.

Апелляция *о несогласии* с результатами государственной итоговой аттестации подается не позднее следующего рабочего дня после объявления результатов государственной итоговой аттестации.

Апелляция рассматривается апелляционной комиссией не позднее трех рабочих дней с момента ее поступления.

Состав апелляционной комиссии утверждается одновременно с утверждением состава комиссии ГИА.

Апелляционная комиссия состоит из председателя, не менее пяти членов и секретаря из числа педагогических работников образовательной организации, не входящих в данном учебном году в состав ГЭК. Председателем апелляционной комиссии может быть руководитель

образовательной организации либо заместитель руководителя образовательной организации.

Апелляция рассматривается на заседании апелляционной комиссии с участием не менее двух третей ее состава.

На заседание апелляционной комиссии приглашается председатель соответствующей государственной экзаменационной комиссии, а также главный эксперт при проведении ГИА в форме ДЭ. Рассмотрение апелляции не является пересдачей ГИА.

По результатам рассмотрения апелляции апелляционная комиссия принимает одно из решений:

- об отклонении апелляции, если изложенные в ней сведения о нарушениях порядка проведения ГИА не подтвердились и/или не повлияли на результат ГИА;
- об удовлетворении апелляции, если изложенные в ней сведения о допущенных нарушениях порядка проведения ГИА подтвердились и повлияли на результат ГИА.

В последнем случае результат проведения ГИА подлежит аннулированию.

Протокол о рассмотрении апелляции не позднее следующего рабочего дня передается в ГИА.

Выпускнику предоставляется возможность пройти ГИА в дополнительные сроки, установленные образовательной организацией, но не более 4 месяцев после подачи апелляции.

Протокол решения апелляционной комиссии присоединяется к протоколам ГИА при сдаче в архив.

Решение апелляционной комиссии является окончательным и пересмотру не подлежит.

5. ОЦЕНКА РЕЗУЛЬТАТОВ ГОСУДАРСТВЕННОЙ ИТОГОВОЙ АТТЕСТАЦИИ

Оценка результатов ГИА определяется в ходе заседания оценками «отлично», «хорошо», «удовлетворительно», «неудовлетворительно».

Приложение 1

Оценка по демонстрационному экзамену выставляется на основании перевода результатов ДЭ в оценку

Распоряжение Минпросвещения РФ от 01.04.2019 №Р-42 (ред. От 01.04.2020 «Об утверждении методических рекомендаций о проведении аттестации с использованием механизма демонстрационного экзамена» (п.6.1.3)

Необходимо осуществить перевод полученного количества баллов в оценки "отлично", "хорошо", "удовлетворительно", "неудовлетворительно". Максимальное количество баллов, которое возможно получить за выполнение задания демонстрационного экзамена, принимается за 100%. Перевод баллов в оценку может быть осуществлен на основе таблицы N 1.

Таблица N 1

Оценка ГИА	2	3	4	5
Отношение полученного количества баллов к максимально возможному (в процентах)	0,00% - 19,99%	20,00% - 39,99%	40,00% - 69,99%	70,00% - 100,00%

Результаты победителей и призеров чемпионатов профессионального мастерства, проводимых союзом либо международной организацией "WorldSkills International", осваивающих образовательные программы среднего профессионального образования, засчитываются в качестве оценки "отлично" по демонстрационному экзамену.

Приложение 2.

Особенности выставления оценки в протоколе за защиту ДР и сдачу ДЭ

Показатели оценки результатов выполнения заданий демонстрационного экзамена и методика перевода баллов демонстрационного экзамена в итоговую оценку по программе принята по следующей схеме:

№ п/п	Оценка по демонстрационному экзамену	Оценка по защите ВКР (дипломного проекта)	Результат ГИА: ВКР и демонстрационный экзамен
1.	отлично	отлично	отлично
2.	отлично	хорошо	хорошо
3.	хорошо	отлично	отлично
4.	хорошо	хорошо	хорошо
5.	отлично	удовлетворительно	удовлетворительно
6.	удовлетворительно	отлично	хорошо
7.	хорошо	удовлетворительно	удовлетворительно
8.	удовлетворительно	хорошо	хорошо
9.	удовлетворительно	удовлетворительно	удовлетворительно
10.	Удовлетворительно/ хорошо/отлично	неудовлетворительно	неудовлетворительно
11.	неудовлетворительно	Удовлетворительно/ хорошо/отлично	неудовлетворительно

Результаты демонстрационного экзамена оцениваются на основании методики перевода баллов в оценки.

6. ИТОГОВЫЕ ДОКУМЕНТЫГОСУДАРСТВЕННОЙ ИТОГОВОЙ АТТЕСТАЦИИ

По завершении проведения ГИА должны быть оформлены и переданы на хранение в соответствии с установленным порядком:

- протоколы заседаний ГИА по защите ДП;
- итоговый протокол проведения демонстрационного экзамена;
- протокол по переводу баллов ДЭ в оценку (приложение 1);
- протокол выставления оценки за защиту ДР и сдачу ДЭ (прил. 2);
- протоколы заседаний ГИА о присуждение квалификации;
- отчет о работе ГИА;
- протоколы о рассмотрении апелляции (при наличии).

Приложение 3.

ТРЕБОВАНИЯ К ВКР

1. Требования к структуре ВКР по специальности 08.02.08 Монтаж и эксплуатация оборудования и систем газоснабжения

Разработка структуры ВКР осуществляется с учетом требований ГОСТ 7.32-2001 «Система стандартов по информации, библиотечному и издательскому делу. Отчет о научно-исследовательской работе. Структура и правила оформления».

Написание выпускной квалификационной работы предусматривается учебным планом и рабочей программой профессиональных модулей. Тема выпускной квалификационной работы принимается из перечня:

1.	Реконструкция газораспределительной системы предприятия.
2.	Газоснабжение комплекса жилых домов в Ленинградской области
3.	Газоснабжение населенного пункта в Ленинградской области
4.	Газификация города в Ленинградской области
5.	Проект системы газоснабжения микрорайона города Ленинградской области
6.	Проект реконструкции сети газоснабжения Города в Ленинградской области
7.	Газоснабжение отопительной котельной
8.	Проект системы газоснабжения в населенном пункте Ленинградской области
9.	Разработка поселковой системы газоснабжения с использованием сжиженного газа
10.	Сеть газораспределения и газопотребления деревни Ленинградской области
11.	Газификация жилого дома города расположенного в Ленинградской области
12.	Газоснабжение города Ленинградской области
13.	Газоснабжение промышленного предприятия
14.	Газоснабжение четырёх жилых 2-х этажных домов в Ленинградской области
15.	Газоснабжение микрорайона города Ленинградской области

16.	Проектирование систем газораспределения и газопотребления в районе города Ленинградской области
17.	Проектирование системы газоснабжения в городе Ленинградской области
18.	Газоснабжение жилого района города Ленинградской области
19.	Эксплуатация подземного газопровода в Ленинградской области
20.	Газоснабжение столовой населенного пункта
21.	Капитальный ремонт участка магистрального газопровода с заменой запорной арматуры
22.	Проектирование системы газоснабжения промышленного предприятия
23.	Проектирование магистрального газопровода
24.	Разработка проекта газоснабжения квартала города Ленинградской области с котельной
25.	Газоснабжение природным газом жилого квартала
26.	Эксплуатация газопроводов и оборудования микрорайона с котельной и детальная разработка защиты газопроводов от электрохимической коррозии
27.	Газоснабжение коттеджного поселка расположенного в Ленинградской области
28.	Капитальный ремонт магистрального газопровода заменой изоляционного покрытия
29.	Сооружение участка магистрального газопровода с разработкой очистки полости и испытания
30.	Распределительные сети газоснабжения населенного пункта

для направления проектирование газоснабжения объектов:

1.Газоснабжение микрорайона с котельной

2. Газоснабжение микрорайона от пункта редуцирования газа

3. Газоснабжение жилого дома с крышной котельной

4. Газоснабжение котельной с пунктом редуцирования газа

5. Применение сжиженного газа для газификации малых населенных пунктов

6. Газоснабжение общественного здания (промышленного) с пунктом редуцирования газа

для направления эксплуатация объектов газоснабжения:

7. Эксплуатация, обслуживание и ремонт ГРПБ

8. Эксплуатация, обслуживание и ремонт компрессорной станции

9. Эксплуатация, обслуживание и ремонт мокрого газгольдера

10. Эксплуатация, обслуживание и ремонт котельной с 3 котлами

11. Эксплуатация, обслуживание и ремонт газонаполнительной станции сжиженных газов

12. Эксплуатация, обслуживание и ремонт газопроводов среднего (высокого)

13. Эксплуатация, обслуживание и ремонт блочно – модульной котельной

14. Эксплуатация, обслуживание и ремонт газонаполнительной станции для газобаллонных автомобилей

15. Эксплуатация, обслуживание и ремонт газопроводов жилого дома
По структуре дипломный проект состоит из теоретической и практической части; графической работы.

Теоретическая часть раскрывает теоретические аспекты изучаемого объекта и предмета. В ней содержится обзор используемых источников, информации нормативной базы по теме.

Аналитическая часть может быть представлена методикой, расчетами, анализом данных собранных в ходе преддипломной практики, продуктами деятельности в соответствии с видами профессиональной деятельности.

В пояснительной записке дается теоретическое и расчетное обоснование принятых в проекте решений, актуальность выбранной темы.

Содержание пояснительной записки определяется в зависимости от темы проекта.

Для специальности среднего профессионального образования 08.02.08 «Монтаж и эксплуатация оборудования и систем газоснабжения» пояснительная записка имеет структуру:

1. Титульный лист – это первый лист ВКР, его заполняют в соответствии с ГОСТ 2.105—95

2. Отзыв руководителя (заполнение машинописным или рукописным способами, вкладывается);

3. Рецензия (заполнение машинописным или рукописным способами, вкладывается);

4. Задание на дипломный проект выдается студенту индивидуально и оформляется на бланке. В задании указываются сведения о специальности, Ф.И.О студента и его группа, тема проекта, индивидуальное задание, дата выдачи задания и срок окончания проектирования, Ф.И.О руководителя;

5. Содержание включает все разделы и подразделы проекта с указанием страниц;

6. Перечень условных обозначений, специальных терминов и сокращений (желательно, но не обязательно);

7. Введение (1-2 листа);

8.Основная часть проекта

для направления проектирование газоснабжения объектов:

1. Характеристика района строительства (4-6 листов);

2. Гидравлический расчет газораспределительных систем (15-25 листов);

3. Специальная часть проекта

3.1 Монтаж газораспределительных систем (10-15 листов);

3.2 Мероприятия по технической эксплуатации (3-5 листов);

3.3 Автоматизация процесса сжигания газа (2-3 листа);

3.4 Мероприятия по охране окружающей природной среды (2-5 листов);

3.5 Мероприятия по технике безопасности и противопожарной технике (3-5 листов);
4. . Сметно-экономическая часть. Технико-экономические показатели проекта (8-12 листов);

для направления эксплуатация объектов газоснабжения:

1. Характеристика района строительства (3-5 листов);

2.Гидравлический расчет газораспределительных систем (5-7 листов);

3. Специальная часть проекта

3.1 Обход трасс наземных, надземных, подземных газопроводов, объектов газоснабжения (3-5листов);

3.2 Техническое диагностирование газопроводов, объектов газоснабжения (4-8 листов);

3.3 Текущий и капитальный ремонт (5-8листов);

3.4 Техника безопасности при эксплуатации газопроводов, объектов газоснабжения и средств защиты (4-6 листов);

3.5 Мероприятия по охране окружающей природной среды (2-5 листов);

4. . Сметно-экономическая часть. Технико-экономические показатели проекта (8-12 листов);

9. Заключение (выводы);

10. Список использованных источников (не менее 15 источников);

11. Приложения (могут содержать графики, рисунки, таблицы, номограммы, которые выпускник счел нужным вынести из основной или других частей ВКР).

Рекомендуемый объем выпускной квалификационной работы составляет 50-60 листов машинописных страниц.
Графическая часть может быть представлена в виде чертежей, схем, графиков, диаграмм на листах формата А1 в количестве не менее четырех.

Графическая часть проекта оформляется на листах формата А l, которая состоит из:

1. Характеристика района строительства

Генеральный план газифицируемой территории; (М 1:500, 1:1000; 1:10000), схема газорегуляторного пункта; (М 1:100, 1:200) схема газоснабжения территории. Расчетные схемы низкого и среднего (высокого) давления. Продольный профиль газопровода (М 1:500, 1:200) (1 лист)

2. Гидравлический расчет газораспределительных систем.

План и разрез расположения газовых сетей в зданиях жилого дома, котельной, ГРП (ГРС) и т.п. (М 1:100, 1:200, 1:500) (1-2 листа)

Аксонометрическая схема газовых сетей, детали сетей газоснабжения М 1:10; 1: 50; 1:100)

3. Специальная часть проекта

График производства работ; график движения рабочих, график движения спецтранспорта, график применения строительных материалов и изделий, технико-экономические показатели календарного плана. (1 лист)

Схема производства работ; схема антикоррозийного покрытия газопровода; технологическая карта на один вид работы; стройгенплан (М1:400, М1:500; М1:1000), узлы деталей (М 1:100, 1:50, 1:20); (1 лист)

Чертежи выполняются на основе Единой системы конструкторской документации и Единой системы технологической документации, с учетом соответствующих ГОСТов.

Чертежи могут разрабатываться при помощи специализированных компьютерных программ (КОМПАС, AutoCAD и т.п.). Выполненные на компьютере чертежи представляют на защиту в распечатанном виде.

В состав дипломного проекта (далее - ДП) могут входить изделия, изготовленные обучающимся в соответствии с заданием.

Требования к объему и содержанию структурных частей ВКР

Объем ВКР должен составлять 50 - 60 страниц печатного текста (без приложений). Текст ВКР должен быть подготовлен с использованием компьютера в World, распечатан на одной стороне белой бумаги формата А4 (210 х 297 мм.

Содержание включает: введение, номера и название разделов (глав) и подразделов, заключение, список использованных источников и приложения.

Во введении осуществляется обоснование актуальности и практической значимости выбранной темы, формулируются цели и задачи, объект и предмет ВКР, круг рассматриваемых проблем. Объем введения должен быть в пределах 1-2 страниц.

Основная часть ВКР включает главы (параграфы, разделы) в соответствии с логической структурой изложения. Название главы не должно дублировать название темы, а название параграфов - название глав. Формулировки должны быть лаконичными и отражать суть главы (параграфа).

Используемая в тексте терминология должна соответствовать общепринятой терминологии в научной и технической литературе.

Условные буквенные обозначения механических, физических, математических и других величин, а также условные графические обозначения должны соответствовать установленным стандартам.

Единицы измерения, используемые в пояснительной записке должны соответствовать Международной системе измерений [СИ] и единицам, допускаемым к применению наравне с ними.

ВКР пишется в стилистике научного текста, для которого характерна четкая логическая последовательность изложения, упорядоченная система связи между частями высказываний, обеспечение точности, сжатости, однозначности терминов и понятий.

Основная часть ВКР содержит, как правило, четыре главы.

Первая глава посвящается теоретическим аспектам изучаемого объекта и предмета ВКР. В ней содержится обзор используемых источников информации, нормативной базы по теме ВКР. В этой главе могут найти место статистические данные, построенные в таблицы и графики.

1. Характеристика района строительства (4-6 листов);

Первая глава содержит краткую характеристику проектируемого объекта: место расположения, перечень промпредприятий и объектов соцкультбыта и другие прилегающие объекты, располагающиеся в районе строительства и эксплуатации систем газоснабжения и газораспределения.

Указывается характер застройки (даётся полная информация о газифицируемых объектах, расположенных в застройке, о наличии в них установленного газового оборудования с указанием

марки или типа газовых приборов) и тип грунта в районе строительства, его пучинистость, глубина залегания подземных вод, глубина промерзания грунта.

Приводится информация о наличии естественных и искусственных препятствий по трассе газопровода: действующих и недействующих коммуникациях, надземных сооружениях.

Дается характеристика проездам (указывается категория дорог, вид дорожного покрытия), виду газового топлива с указанием основных характеристик.

Указываются сооружения и вид запорной арматуры для проектируемых систем.

Приводятся различные особенности проектируемого объекта и краткие характеристики по прокладке газопроводов.

2. Гидравлический расчет газораспределительных систем (15-25 листов);

Вторая глава (аналитическая) посвящается анализу выполнению основных расчетных разделов. По усмотрению руководителя ВКР раздел может содержать расчеты (при проектировании внутреннего газоснабжения жилых, коммунально-бытовых объектов, котельных; проектировании газопроводов низкого и среднего (высокого) давления).

Выполняются следующие расчеты: определение охвата населённого пункта газоснабжением, определение газопотребления микрорайона, определение количества газораспределительных пунктов, гидравлический расчет кольцевой сети низкого давления, гидравлический расчет внутренней сети газоснабжения,

3. Специальная часть проекта

Третья глава выполняется в соответствии с индивидуальным заданием, выданным руководителем ВКР

для направления проектирование газоснабжения объектов:

Приводится информация о монтаже газораспределительных систем (определение объемов земляных работ, подбор комплектов машин), мероприятиях по технической эксплуатации объекта системы газораспределения или газопотребления (предлагается руководителем ВКР), автоматизации процесса сжигания газа (роль автоматизации при сжигании газа в газоиспользующих установках, краткую характеристику автоматических устройств, установленных в газовых приборах и оборудовании, установленных в проекте), мероприятиях по охране окружающей природной среды (определяются выбросы продуктов сгорания в атмосферу при сжигании газа в газоиспользующих установках, а также соблюдение мероприятий по охране окружающей среды при монтаже и эксплуатации оборудования и систем газоснабжения) и по технике безопасности и противопожарной технике (описываются требования правил техники безопасности и охраны труда при работе с газом, монтаже и эксплуатации газораспределительных систем и газопотребляющих агрегатов и приборов, применение средств индивидуальной защиты, требования производственных инструкций для производства различных работ, а также требования нормативных документов, которые нужно соблюдать при проектировании, монтаже и эксплуатации систем газораспределения и газопотребления: Федеральные нормы и правила в области промышленной безопасности «Правила безопасности сетей газораспределения и газопотребления»; СП 62.13330.2011 «Газораспределительные системы»; Технический регламент о безопасности сетей газораспределения и газопотребления (в ред. Постановления Правительства РФ от 23.06.2011 №497).

для направления эксплуатация объектов газоснабжения:

Приводится информация о проведении обхода трасс наземных, надземных, подземных газопроводов, объектов газоснабжения, технического диагностирования газопроводов, объектов газоснабжения, текущего и капитального ремонта, техники безопасности при эксплуатации

газопроводов, объектов газоснабжения и средств защиты, мероприятиях по охране окружающей природной среды.

4. . Сметно-экономическая часть. Технико-экономические показатели проекта (8-12 листов);

Четвертая глава посвящена сметно-экономическим расчетам которые рассчитываются для сравнения конструктивных решений проекта и выбора оптимального варианта. Экономические показатели служат основой для оценки всего проектного задания в любой его части (технологической, строительной и других). Конечной целью разработки, расчета экономического обоснования является получение наибольшей отдачи от капитальных вложений. Объективность в расчетах влияет на конечный результат и, как итог, на принятие окончательного решения об эффективности и целесообразности строительства или реконструкции. Экономическая часть дипломного проекта состоит из двух составных частей: локальной сметы №1 на строительство газопровода низкого (среднего, высокого) давления; сводного сметного расчета стоимости строительства, технико-экономические показатели проекта.
Завершающей частью ВКР является заключение, которое содержит выводы и предложения с их кратким обоснованием в соответствии с поставленной целью и задачами, раскрывает значимость полученных результатов. Заключение не должно составлять более трех страниц текста.

Заключение лежит в основе доклада студента на защите.

Список использованных источников отражает перечень источников, которые использовались при написании ВКР (не менее 20), составленный в следующем порядке:

- федеральные законы (в очередности от последнего года принятия к предыдущим);
- указы Президента Российской Федерации (в той же последовательности);
- постановления Правительства Российской Федерации (в той же очередности);
- иные нормативные правовые акты;
- иные официальные материалы (резолюции-рекомендации международных организаций и конференций, официальные доклады, официальные отчеты и др.);
- монографии, учебники, учебные пособия (в алфавитном порядке);
- иностранная литература;
- интернет-ресурсы.

Приложения могут состоять из дополнительных справочных материалов, имеющих вспомогательное значение (копии документов,

выдержки из отчетных материалов, статистические данные, схемы, таблицы, диаграммы, программы и т.п.).

Требования к оформлению ДП должны соответствовать требованиям

ЕСТД и ЕСКД, ГОСТ 7.32-2001 "Система стандартов по информации, библиотечному и издательскому делу "Отчет о научно-исследовательской работе", ГОСТ 7.1-2003 "Библиографическая запись. Библиографическое описание", ГОСТ 7.82-2001 "Библиографическая запись. Библиографическое описание электронных ресурсов" и (или) другим нормативным документам (в т.ч. документам СМК).

Требования к текстовым документам

Оформление текста ДП производится с учетом требований ГОСТ 2.105-95 «Общие требования к текстовым документам» и ГОСТ 2.106-68 «Текстовый документ». Текст дипломной работы (проекта) выполняется в текстовом редакторе Word. Формат бумаги для работы унифицирован.

Бумага должна быть белого цвета и формат А4 (210х297).

Согласно ГОСТ 2.105-95 пояснительную записку следует выполнять на листах формата А4 (210х297) с нанесенной ограничительной рамкой, отстоящей от левого края листа на 20 мм и от остальных - на 5 мм. Не допускаются разрывы глав, колонок.

При заполнении таблиц использовать шрифт Times New Roman, кегль -12, выравнивание по левому краю (числовые данные - по центру), отступа слева - нет.

Все страницы ВКР должны быть пронумерованы арабскими цифрами. Нумерация страниц - сквозная от титульного листа до последнего листа текста, номер страницы указывается в правом нижнем углу, на титульном листе номер страницы не ставится.

Все листы скреплены или сброшюрованы в жесткий переплет.

Нельзя представлять дипломный проект в скоросшивателе или подобной ему папке.

Подчеркивание наименований глав и параграфов не допускается. Расстояние между заголовками глав, параграфов и последующим текстом должен быть на 10 мм больше расстояния между строками текста.

Наименование глав и параграфов должны быть по возможности короткими. Переносы слов в заголовках не допускаются. Текст дипломной работы необходимо разбивать на абзацы, начало которых пишутся с красной строки.

Введение, каждую главу (кроме параграфов), заключение, список использованных источников, приложения начинают с новой страницы. Их заголовки печатают прописными (заглавными) буквами.

Титульный лист оформляется на стандартном бланке и содержит название темы, фамилию, имя и отчество студента; фамилию, имя и отчество, должность руководителя дипломной работы. Титульный лист подписывается студентом, руководителем дипломной работы.

Задание на подготовку дипломной работы заполняется на стандартном бланке. Задание подписывает руководитель дипломной работы и студент. Стиль и язык изложенного материала дипломной работы должен быть четким, ясным, грамотным.

Требования к докладу

К защите ВКР студент должен подготовить согласованные с руководителем тезисы доклада и необходимый материал.

В докладе (4-5 страниц компьютерного текса через 1,5 интервала) должно быть отражено:

- цель и задачи дипломного проекта (0,5 стр.);
- краткая организационно-экономическая характеристика (стоимость объекта, количество машин, оборудования, численный состав работников, сроки выполнения); (1,5 стр.);
- выводы и предложения (2-3 стр.)

Во время доклада выпускнику необходимо использовать подготовленный наглядный материал и графическую часть проекта, в том числе с применением информационно коммуникативных

технологий.

На защиту рекомендуется представить электронную презентацию, включающую не менее 15-20 слайдов. На слайдах могут быть отражены цели и задачи ВКР, основные этапы ее разработки, выводы о целесообразности и перспективах практического применения результатов ВКР.

Электронная презентация создается в программе Power Point, выполняется в едином стиле. Цветовая гамма и использование анимации не должны препятствовать адекватному восприятию информации.

2. ТРЕБОВАНИЯ К ВКР по специальности 08.02.01 Строительство и эксплуатация зданий и сооружений

Выпускная квалификационная работа, выполняется в виде дипломного проекта и демонстрационного экзамена.

Демонстрационный экзамен проводится до защиты дипломного проекта.

Показатели оценки результатов выполнения заданий демонстрационного экзамена и ВКР сливаются в общую оценку, которая формируется из приоритета оценки за защиту дипломной работы/дипломного проекта, когда итоговая оценка не может быть выше оценки за защиту ВКР. Положение рассмотрено и утверждено на заседании цикловой комиссии № 1 от 21 сентября 2022 года.

Темы дипломного проектирования на 2022-2023 учебный год

1. Детский сад-ясли на 25 мест со стенами из мелких блоков ячеистого бетона
2. Одноквартирный жилой дом с 5-конатной квартирой в двух уровнях с гаражом
3. Одноквартирный мансардный жилой дом с четырехкомнатной квартирой для индивидуальных застройщиков
4. Дом быта на 35 рабочих мест для бани-прачечной с предприятиями бытового обслуживания со стенами из кирпича
5. Сельский клуб (стены кирпичные) с залом на 150 мест
6. Двухэтажный одноквартирный 5-комнатный жилой дом для индивидуального застройщика
7. Двухэтажный одноквартирный жилой дом с квартирой типа 4А
8. Двухэтажный двухквартирный блокированный жилой дом с трехкомнатными квартирами в двух уровнях
9. Столовая на 50 мест
10. Фельдшерско-акушерский пункт
11. Детские ясли-сад на 80 мест детских яслей-сада на 560-640 мест
12. Двухэтажный пятикомнатный жилой дом
13. Одноквартирный жилой дом на рельефе с 4-комнатной квартирой с гаражом
14. Магазин «Рыба» торговой площадью 250 кв.метров
15. Блок-секция торцевая правая 9-этажная 72 квартирная 3Б-1Б-2Б-2Б-2Б-2Б-2Б-3А
16. Двухэтажный одноквартирный 5 комнатный жилой дом с квартирой в 2-х уровнях
17. Шашлычная на 150 мест
18. Сельский дом досуга на 20 посетителей с квартирой персонала (со стенами из кирпича)
19. Блок-секция крупнопанельная 9-этажная 18-квартирная рядовая с торцевыми окончаниями 2Б-3Б (левая)
20. Блок-секция рядовая торцевая 9-этажная 36-квартирная РТ-2Б-2Б-3Б-3Б
21. Четырехэтажная 12-квартирная рядовая блок-секция с квартирами типа 1Б-2Б-3Б

22. Блок актового зала на 160 мест с помещением продленного дня для расширения существующих школ
23. Кинотеатр (стены кирпичные) на 200 мест
24. Одноэтажный 2-квартирный жилой дом с 3-комнатными квартирами для индивидуальных застройщиков
25. Серия летних спальных корпусов на 54,108,216 мест для туристских баз
26. Четырехэтажный трехсекционный жилой дом на 32 квартиры
27. Спальный корпус на 99 мест для турбаз (стены кирпичные)
28. 3-этажная 12-квартирная поворотная блок-секция с квартирами типа 1Б. 2Б. 3Б. 4Б.
29. Блок-секция 5-этажная 30-квартирная рядовая 1Б.2Б.3Б.- 1Б.2Б.3Б.
30. Учебный гараж на 2 автомашины, (стены кирпичные).
31. Средняя полная общеобразовательная школа на 11 классных помещений
32. Блок-секция 9-этажная 36-квартирная торцовая левая с рядовым окончанием 1Б-2Б-2Б-3Б.
33. Двухэтажный 4-х квартирный блокированный жилой дом с трехкомнатными квартирами типа 3А в двух уровнях
34. Серия летних спальных корпусов на 54, 106 и 216 мест для туристских баз.
35. Производственное помещение для оперативных авиаотделений на 30 человек. Тип II.
36. База дорожного ремонтно-строительного управления. Административно-бытовой корпус. Стены кирпичные.
37. Библиотека на 200 тысяч единиц хранения
38. Детские ясли-сад на 90 мест с сезонным расширением до 180 человек
39. Блок-секция рядовая переменной этажности с 1-2-3-х комнатными квартирами
40. Двухэтажный шестиквартирный секционный жилой дом с 1, 2, 3 комнатными квартирами
41. Блок-секция 5-этажная 2-секционная 35-квартирная торцовая левая 1А.1А.1Б.2Б.-1А.2А.3Б.
42. Трехэтажная 9-квартирная рядовая блок-секция с квартирами типа 1Б-2Б-3Б.
43. Двухэтажный односекционный 8-квартирный жилой дом с квартирами типа 1Б, 2Б.
44. Мансардный 4-комнатный жилой дом для индивидуальных застройщиков со стенами из кирпича
45. Неполная общеобразовательная школа на 9 классов
46. Четырехэтажная восьмиквартирная рядовая блок-секция Р3А-4Б.
47. Одноквартирный жилой дом с 6-комнатной квартирой в двух уровнях с гаражом
48. Блок 2. Магазин смешанной торговли торговой площадью 100 кв. м.

Требования к структуре ВКР

Разработка структуры ВКР осуществляется с учетом требований ГОСТ 7.32-2001 «Система стандартов по информации, библиотечному и издательскому делу. Отчет о научно-исследовательской работе. Структура и правила оформления».

По структуре дипломный проект состоит из теоретической и практической части; графической работы.

Для специальности среднего профессионального образования

08.02.01 «Строительство и эксплуатация зданий и сооружений» дипломный проект имеет структуру:

- титульный лист;
- задание на дипломное проектирование;
- содержание (1 - 2с.);
- введение (1 - 2с.);
- исходные данные (1 - 2с.);
- архитектурно-строительная часть (15 - 20с.);
- расчетно-конструктивная часть (5 - 8с.);
- организационно-технологическая часть (20 - 25с.);
- сметно-экономическая часть (8 - 12с.);
- организация мероприятий по безопасному ведению работ и экологическая безопасность (2 - 3с.);
- заключение (1 - 2с.);
- список использованных источников;

Графическая часть:

- Архитектурно-конструктивные чертежи (А1);
- Архитектурно-конструктивные и сборочные чертежи строительных конструкций (А1);
- Календарный план производства работ (А1);
- Технологическая карта на заданный вид работ, стройгенплан

Теоретическая часть раскрывает теоретические аспекты изучаемого объекта и предмета. В ней содержится обзор используемых источников, информации нормативной базы по теме.

Аналитическая часть может быть представлена методикой, расчетами, анализом данных собранных в ходе преддипломной практики, продуктами деятельности в соответствии с видами профессиональной деятельности.

В пояснительной записке дается теоретическое и расчетное обоснование принятых в проекте решений, актуальность выбранной темы.

Содержание пояснительной записки определяется в зависимости от профиля специальности,

темы проекта.

Графическая часть может быть представлена в виде чертежей, схем, графиков, диаграмм на листах формата А1 в количестве не менее трех.

Чертежи выполняются на основе Единой системы конструкторской документации и Единой системы технологической документации, с учетом соответствующих ГОСТов.

Чертежи могут разрабатываться при помощи специализированных компьютерных программ (КОМПАС, AutoCAD и т.п.). Выполненные на компьютере чертежи представляют на защиту в распечатанном виде.

В состав дипломного проекта (далее - ДП) могут входить изделия, изготовленные обучающимся в соответствии с заданием.

Требования к объему и содержанию структурных частей ВКР

Объем ВКР должен составлять 30 - 50 страниц печатного текста (без приложений). Текст ВКР должен быть подготовлен с использованием компьютера в World, распечатан на одной стороне белой бумаги формата А4 (210 х 297 мм), если иное не предусмотрено спецификой.

Содержание включает: введение, номера и название разделов (глав) и подразделов, заключение, список использованных источников и приложения.

Во введении осуществляется обоснование актуальности и практической значимости выбранной темы, формулируются цели и задачи, объект и предмет ВКР, круг рассматриваемых проблем. Объем введения должен быть в пределах 1-2 страниц.

Основная часть ВКР включает главы (параграфы, разделы) в соответствии с логической структурой изложения. Название главы не должно дублировать название темы, а название параграфов - название глав. Формулировки должны быть лаконичными и отражать суть главы (параграфа).

Используемая в тексте терминология должна соответствовать общепринятой терминологии в научной и технической литературе.

Условные буквенные обозначения механических, физических, математических и других величин, а также условные графические обозначения должны соответствовать установленным стандартам.

Единицы измерения, используемые в пояснительной записке должны соответствовать Международной системе измерений [СИ] и единицам, допускаемым к применению наравне с ними.

ВКР пишется в стилистике научного текста, для которого характерна четкая логическая последовательность изложения, упорядоченная система связи между частями высказываний, обеспечение точности, сжатости, однозначности терминов и понятий.

Архитектурно-строительная часть:

Графическая часть: (1,5 листа формата А1) поэтажные чертежи, разрез(ы), фасад(ы), технико-экономические показатели и объёмно-планировочное решение проектируемого здания, план перекрытия, при необходимости план стропильной системы, план кровли, схема планировочной организации земельного участка и экспликация к ней; технико-экономические

показатели схемы планировочной организации земельного участка и объёмно-планировочного решения.

Набор чертежей может быть изменён в зависимости от назначения строительного объекта и его конструктивного решения.

Пояснительная записка: исходные данные, схема планировочной организации земельного участка, краткая характеристика проектируемого здания (для объектов капитального строительства производственного и общественного назначения соответственно описание технологического или функционального процесса; объемно-планировочное решение; конструктивная характеристика элементов здания, теплотехнический расчёт ограждающих конструкций, глубины заложения фундамента; наружная и внутренняя отделка; инженерное оборудование здания.

Расчётно-конструктивная часть:

Графическая часть: (0,5 листа формата А1) расчётные схемы элементов, в том числе фундамента; состав графических материалов при проектировании железобетонных, каменных, металлических и деревянных конструкций определяется на основании эталонных чертежей.

Пояснительная записка:

- расчет фундаментов;
- расчет и конструирование элементов (по заданию)

Организационно-технологическая часть:

Графическая часть – 2 листа формата А 1.

а) 1 лист – сетевой график или календарный план производства работ, график движения рабочих, общий по ведущим профессиям, технико-экономические показатели, график движения материалов, график движения машин и механизмов.

б) 2 лист – технологическая карта на заданный вид работ, планы со схемой производства работ, схема организации рабочего места, ведомость материально-технических ресурсов, технико-экономические показатели к технологической карте, строительный генеральный план, технико-экономические показатели по строительству объекта.

Пояснительная записка: выбор способов производства основных видов работ, машин и оборудования; календарный план, строительный генеральный план, определение численности работающих, расчет временных зданий; расчет площадей складов; расчет потребности в воде; расчет потребности в электроэнергии; основные решения по охране труда; противопожарные мероприятиям на объекте; охрана окружающей среды.

Экономическая часть:

Пояснительная записка. В данной части необходимо указать: сметную нормативную базу, в которой происходит расчёт сметной стоимости строительства; метод, которым производится расчёт.

Локальная смета №1 на общестроительные работы.

Список использованных источников отражает перечень источников, которые использовались при написании ВКР (не менее 20), составленный в следующем порядке:

- монографии, учебники, учебные пособия (в алфавитном порядке);
- иностранная литература;
- интернет-ресурсы.

Приложения могут состоять из дополнительных справочных материалов, имеющих вспомогательное значение (копии документов, выдержки из отчетных материалов, статистические данные, схемы, таблицы, диаграммы, программы и т.п.).

Требования к оформлению ДП должны соответствовать требованиям

ЕСТД и ЕСКД, ГОСТ 7.32-2001 "Система стандартов по информации, библиотечному и

издательскому делу "Отчет о научно-исследовательской работе", ГОСТ 7.1-2003 "Библиографическая запись. Библиографическое описание", ГОСТ 7.82-2001 "Библиографическая запись. Библиографическое описание электронных ресурсов" и (или) другим нормативным документам (в т.ч. документам СМК).

Требования к текстовым документам

Оформление текста ДП производится с учетом требований ГОСТ 2.105-95 «Общие требования к текстовым документам» и ГОСТ 2.106-68 «Текстовый документ». Текст дипломной работы (проекта) выполняется в текстовом редакторе Word. Формат бумаги для работы унифицирован. Бумага должна быть белого цвета и формат А4 (210х297).

Согласно ГОСТ 2.105-95 пояснительную записку следует выполнять на листах формата А4 (210х297) с нанесенной ограничительной рамкой, отстоящей от левого края листа на 20 мм и от остальных - на 5 мм. Не допускаются разрывы глав, колонок.

При заполнении таблиц использовать шрифт Times New Roman, кегль -12, выравнивание по левому краю (числовые данные - по центру), отступа слева - нет.

Все страницы ВКР должны быть пронумерованы арабскими цифрами. Нумерация страниц - сквозная от титульного листа до последнего листа текста, номер страницы указывается в правом нижнем углу, на титульном листе номер страницы не ставится.

Все листы скреплены или сброшюрованы в жесткий переплет.

Нельзя представлять дипломный проект в скоросшивателе или подобной ему папке.

Подчеркивание наименований глав и параграфов не допускается. Расстояние между заголовками глав, параграфов и последующим текстом должен быть на 10 мм больше расстояния между строками текста.

Наименование глав и параграфов должны быть по возможности короткими. Переносы слов в заголовках не допускаются. Текст дипломной работы необходимо разбивать на абзацы, начало которых пишутся с красной строки.

Введение, каждую главу (кроме параграфов), заключение, список использованных источников начинают с новой страницы. Их заголовки печатают прописными (заглавными) буквами.

Титульный лист оформляется на стандартном бланке и содержит название темы, фамилию, имя и отчество студента; фамилию, имя и отчество, должность руководителя дипломной работы. Титульный лист подписывается студентом, руководителем дипломной работы.

Задание на подготовку дипломной работы заполняется на стандартном бланке. Задание подписывает руководитель дипломной работы и студент. Стиль и язык изложенного материала дипломной работы должен быть четким, ясным, грамотным.

Требования к докладу

К защите ВКР студент должен подготовить согласованные с руководителем тезисы доклада и необходимый материал.

В докладе (4-5 страниц компьютерного текса через 1,5 интервала) должно быть отражено:

- цель и задачи дипломного проекта (0,5 стр.);
- краткая организационно-экономическая характеристика (стоимость объекта, количество машин, оборудования, численный состав работников, сроки выполнения); (1,5 стр.);
- выводы и предложения (0,5 стр.).

В основе доклада студента на защите лежит заключение.

ОЦЕНОЧНЫЕ МАТЕРИАЛЫ ДЕМОНСТРАЦИОННОГО ЭКЗАМЕНА БАЗОВОГО УРОВНЯ компетенции Т - 57

Том 1

(Комплект оценочной документации)

Код и наименование профессии (специальности) среднего профессионального образования	08.02.01 Строительство и эксплуатация зданий и сооружений
Наименование квалификации	Техник

Федеральный государственный образовательный стандарт среднего профессионального образования по профессии (специальности) среднего профессионального образования (ФГОС СПО):	ФГОС СПО по специальности 08.02.01 Строительство и эксплуатация зданий и сооружений, утвержденный приказом Минобрнауки РФ от 10.01.2018 № 2
Код комплекта оценочной документации	КОД 08.02.01-2023

СТРУКТУРА КОМПЛЕКТА ОЦЕНОЧНОЙ ДОКУМЕНТАЦИИ

1. Комплекс требований для проведения демонстрационного экзамена.
2. Перечень оборудования и оснащения, расходных материалов, средств обучения и воспитания.
3. План застройки площадки демонстрационного экзамена.
4. Требования к составу экспертных групп.
5. Инструкции по технике безопасности.
6. Образец задания.

СПИСОК ИСПОЛЬЗУЕМЫХ СОКРАЩЕНИЙ

Сокращение	Расшифровка
ОМ	Оценочный материал
КОД	Комплект оценочной документации
ЦПДЭ	Центр проведения демонстрационного экзамена
СПО	Среднее профессиональное образование
ФГОС СПО	Федеральный государственный образовательный стандарт среднего профессионального образования
ОК	Общая компетенция
ПК	Профессиональная компетенция
ГИА	Государственная итоговая аттестация

1. КОМПЛЕКТ ОЦЕНОЧНОЙ ДОКУМЕНТАЦИИ

Настоящий КОД предназначен для организации и проведения аттестации обучающихся по программам среднего профессионального образования в форме демонстрационного экзамена базового уровня.

1.1. Комплекс требований для проведения демонстрационного экзамена

Организационные требования[1]:

1. Демонстрационный экзамен проводится с использованием КОД, включенных образовательными организациями в программу ГИА.
2. Задания демонстрационного экзамена доводятся до главного эксперта в день, предшествующий дню начала демонстрационного экзамена.
3. Образовательная организация обеспечивает необходимые технические условия для обеспечения заданиями во время демонстрационного экзамена выпускников, членов ГЭК, членов экспертной группы.
4. Демонстрационный экзамен проводится в ЦПДЭ, представляющем собой площадку, оборудованную и оснащенную в соответствии с КОД.
5. ЦПДЭ может располагаться на территории образовательной организации, а при сетевой форме реализации образовательных программ — также на территории иной организации, обладающей необходимыми ресурсами для организации ЦПДЭ.
6. Выпускники проходят демонстрационный экзамен в ЦПДЭ в составе экзаменационных групп.
7. Образовательная организация знакомит с планом проведения демонстрационного экзамена выпускников, сдающих демонстрационный экзамен, и лиц, обеспечивающих проведение демонстрационного экзамена, в срок не позднее чем за 5 рабочих дней до даты проведения экзамена.
8. Количество, общая площадь и состояние помещений, предоставляемых для проведения демонстрационного экзамена, должны обеспечивать проведение демонстрационного экзамена в соответствии с КОД.
9. Не позднее чем за один рабочий день до даты проведения демонстрационного экзамена главным экспертом проводится проверка готовности ЦПДЭ в присутствии членов экспертной группы, выпускников, а также технического эксперта, назначаемого организацией, на территории которой расположен ЦПДЭ, ответственного за соблюдение установленных норм и правил охраны труда и техники безопасности.

[1] Отдельные положения Порядка проведения государственной итоговой аттестации по программам СПО, утвержденного приказом Министерства просвещения Российской Федерации от 08.11.2021 № 800.

10. Главным экспертом осуществляется осмотр ЦПДЭ, распределение обязанностей между членами экспертной группы по оценке выполнения заданий демонстрационного экзамена, а также распределение рабочих мест между выпускниками с использованием способа случайной выборки. Результаты распределения обязанностей между членами экспертной группы и распределения рабочих мест между выпускниками фиксируются главным экспертом в соответствующих протоколах.

11. Выпускники знакомятся со своими рабочими местами, под руководством главного эксперта также повторно знакомятся с планом проведения демонстрационного экзамена, условиями оказания первичной медицинской помощи в ЦПДЭ. Факт ознакомления отражается главным экспертом в протоколе распределения рабочих мест.

12. Допуск выпускников в ЦПДЭ осуществляется главным экспертом на основании документов, удостоверяющих личность.

13. Образовательная организация обязана не позднее чем за один рабочий день до дня проведения демонстрационного экзамена уведомить главного эксперта об участии в проведении демонстрационного экзамена тьютора (ассистента).

Требование к продолжительности демонстрационного экзамена

Продолжительность экзамена демонстрационного (не более)[2]	**4:00:00**

Требования к содержанию

№ п/п	**Модуль задания** (вид деятельности, вид профессиональной деятельности)	**Перечень оцениваемых ПК (ОК)**	**Перечень оцениваемых умений и навыков / практического опыта**
1	2	3	4
1	Участие в проектировании зданий и сооружений	ОК. Выбирать способы решения задач профессиональной деятельности, применительно к различным контекстам. ОК Осуществлять поиск, анализ и интерпретацию	*Иметь практический опыт:* подбора строительных конструкций и материалов; разработки архитектурностроительных чертежей;

[2] В академических часах.

		информации, необходимой для выполнения задач профессиональной деятельности. ОК Осуществлять устную и письменную коммуникацию на государственном языке с учетом особенностей социального и культурного контекста. ОК Использовать информационные технологии в профессиональной деятельности. ПК Подбирать наиболее оптимальные решения из строительных конструкций и материалов, разрабатывать узлы и детали конструктивных элементов зданий и сооружений в соответствии с условиями эксплуатации и назначениями. ПК Разрабатывать архитектурностроительные чертежи с использованием средств автоматизированного проектирования.	*уметь:* распознавать задачу и/или проблему в профессиональном и/или социальном контексте; определять этапы решения задачи; выявлять и эффективно искать информацию, необходимую для решения задачи и/или проблемы; определять необходимые источники информации; выделять наиболее значимое в перечне информации; грамотно излагать свои мысли и оформлять документы по профессиональной тематике на государственном языке; применять средства информационных технологий для решения профессиональных задач; определять глубину заложения фундамента; подбирать строительные конструкции для разработки архитектурно-строительных чертежей; читать проектнотехнологическую документацию; пользоваться компьютером с применением специализированного программного обеспечения.

2	Выполнение технологических процессов на объекте капитального строительства	ОК Выбирать способы решения задач профессиональной деятельности, применительно к различным контекстам. ОК Осуществлять поиск, анализ и интерпретацию информации, необходимой для выполнения задач профессиональной деятельности. ОК Осуществлять устную и письменную коммуникацию на государственном языке с учетом особенностей социального и культурного контекста. ОК Использовать информационные технологии в профессиональной деятельности. ПК Выполнять строительно-монтажные, в том числе отделочные работы, на объекте капитального строительства.	*Иметь практический опыт:* определения перечня работ по организации и выполнению производства строительномонтажных, в том числе отделочных работ, работ по тепло- и звукоизоляции, огнезащите и антивандальной защите на объекте капитального строительства; *уметь:* распознавать задачу и/или проблему в профессиональном и/или социальном контексте; выделять наиболее значимое в перечне информации; грамотно излагать свои мысли и оформлять документы по профессиональной тематике на государственном языке; применять средства информационных технологий для решения профессиональных задач; читать проектнотехнологическую документацию; определять объемы выполняемых строительномонтажных, в том числе отделочных работ.

Требования к оцениванию

Максимально баллов возможное количество	**100**

№ п/п	**Модуль задания** (вид деятельности, вид профессиональной деятельности)	**Критерий оценивания**[3]	**Баллы**
1	2	3	4
1	Участие в проектировании зданий и сооружений	Выбор способов решения задач профессиональной деятельности, применительно к различным контекстам. Осуществление поиска, анализа и интерпретации информации, необходимой для выполнения задач профессиональной деятельности. Осуществление устной и письменной коммуникации на государственном языке с учетом особенностей социального и культурного контекста. Использование информационных технологий в профессиональной деятельности. Подбор наиболее оптимальных решений из строительных конструкций и материалов, разработка узлов и деталей конструктивных элементов зданий и сооружений в соответствии с условиями эксплуатации и назначениями. Разработка архитектурностроительных чертежей с использованием средств автоматизированного проектирования.	65,00

[3] Формулировка критерия оценивания совпадает с наименованием профессиональной (общей) компетенции и начинается с отглагольного существительного.

2	Выполнение технологических процессов на объекте капитального строительства	Выбор способов решения задач профессиональной деятельности, применительно к различным контекстам. Осуществление поиска, анализа и интерпретации информации, необходимой для выполнения задач профессиональной деятельности. Осуществление устной и письменной коммуникации на государственном	35,00
		языке с учетом особенностей социального и культурного контекста. Использование информационных технологий в профессиональной деятельности. Выполнение строительно-монтажных, в том числе отделочных работ на объекте капитального строительства	
Итого			**100,00**

Рекомендуемая схема перевода результатов демонстрационного экзамена из стобалльной шкалы в пятибалльную:

Оценка (пятибалльная шкала)	**«2»**	**«3»**	**«4»**	**«5»**
1	2	3	4	5
Оценка в баллах (стобальная шкала)	0,00 – 19,99	20,00 – 39,99	40,00 – 69,99	70,00 - 100,00

1.2. Перечень оборудования и оснащения, расходных материалов, средств обучения и воспитания

Перечень оборудования

№ п/п	**Наименование оборудования**	**Минимальные характеристики**
1	2	3

1	Системный блок	Процессор не ниже 2 ГГц (рекомендуется 3 ГГц). Оперативная память не менее 4 Гб (рекомендуется 16 Гб). Видеокарта дискретная, графический процессор с объемом видеопамяти не менее 2 Гб (рекомендуется 4 Гб). Операционная система: предустановленная, 32-х разрядная (рекомендуется 64-х разрядная).
2	Монитор	Диагональ не менее 20 дюймов.
3	Стол	Вид стола – прямой.
		Ширина не менее 1000 мм и не более 1200 мм. Глубина 600 мм Высота не менее 720 мм и не более 780 мм. Столешница не менее 16 мм толщиной. Материал: из древесных материалов. Поверхность столешницы рекомендуется ламинированная.
4	Кресло офисное	С подлокотниками и регулировкой по высоте.
5	Программное обеспечение для автоматизированного проектирования	Программное обеспечение для автоматизированной разработки архитектурностроительных чертежей.
6	Программное обеспечение для оформления текстовых документов	Создание и просмотр текстовых документов.
7	Программное обеспечение для просмотра файлов в портативном формате	Просмотр документов в портативном формате.
8	Лазерный принтер или МФУ	Формат А4, печать черно-белая или цветная.
9	Телевизор или проектор с экраном	Экран с диагональю не менее 48 дюймов. Наличие HDMI порта. Универсальный пульт управления.
10	Огнетушитель	Объем не менее 3 л не более 5 л.
11	Корзина для мусора	Материал: полипропилен.
12	Аптечка	Аптечка для оказания первой медицинской помощи.
13	Кулер	Санитарно-эпидемиологические правила и нормативы СанПиН 2.1.4.1116-02 «Питьевая вода. Гигиенические требования к качеству воды, расфасованной в емкости. Контроль качества»

Перечень инструментов

№ п/п	Наименование инструментов	Минимальные характеристики
1	2	3
1	Клавиатура	Проводная.

2	Мышь	Оптическая, проводная, не менее 2-х кнопок, с колесиком для прокрутки.
3	Нормативно-справочная документация	Нормативно-техническая и справочная документация в действующей редакции на момент проведения демонстрационного экзамена в бумажном или электронном видах: - ГОСТ Р 21.101-2020 «Система проектной документации для строительства. Основные требования к проектной и рабочей документации»; - СП 22.13330.2016 «Основания зданий и сооружений. Актуализированная редакция СНиП 2.02.01-83»; - СП 131.13330.2020 «Строительная
		климатология. Актуализированная редакция СНиП 23-01-99*»; - Государственные элементные сметные нормы на общестроительные работы.

Перечень расходных материалов

№ п/п	Наименование расходных материалов	Минимальные характеристики
1	2	3
1	Бумага	80 г/м^2, белая, упаковка 500 листов, формат А4.
2	Ручка	Шариковая, синяя.
3	Набор картриджей	Для черно-белого или цветного лазерного принтера или МФУ.

1.3. План застройки площадки демонстрационного экзамена

План застройки площадки представлен в приложении к настоящему тому № 1 оценочных материалов демонстрационного экзамена базового уровня.

Требования к застройке площадки

№ п/п	Наименование	Технические характеристики
1	2	3
1.	Вентиляция	Естественная
2.	Электричество	220 Вольт

1.4. Требования к составу экспертных групп

Количественный состав экспертной группы определяется образовательной организацией, исходя из числа сдающих одновременно демонстрационный экзамен выпускников. Один эксперт должен иметь возможность оценить результаты выполнения задания выпускников в полной мере согласно критериям оценивания.

Количество главных экспертов на демонстрационном экзамене	1
Минимальное (рекомендованное) количество экспертов на 1 выпускника	1

Минимальное (рекомендованное) количество экспертов на 12 выпускников	6

1.5. Инструкция по технике безопасности

1. Технический эксперт под подпись знакомит главного эксперта, членов экспертной группы, выпускников с требованиями охраны труда и безопасности производства.

2. Все участники демонстрационного экзамена должны соблюдать установленные требования по охране труда и производственной безопасности, выполнять указания технического эксперта по соблюдению указанных требований. **Инструкция:**

1.1. К самостоятельному выполнению заданий демонстрационного экзамена допускаются участники:

— прошедшие инструктаж по охране труда и технике безопасности;

— имеющие необходимые навыки по эксплуатации образовательного оборудования;

— не имеющие противопоказаний к выполнению экзаменационных заданий на компьютере по состоянию здоровья.

1.2. В процессе выполнения заданий и нахождения на территории и в помещениях места проведения демонстрационного задания, участник обязан:

— соблюдать инструкции по охране труда и технике безопасности;

— не заходить в технические помещения;

— соблюдать личную гигиену;

— соблюдать настоящую инструкцию;

— соблюдать правила эксплуатации оборудования;

— соблюдать требования безопасности при работе на персональном компьютере;

— поддерживать порядок и чистоту на рабочем месте;

— выполнять задания только на исправном оборудовании;

— быть внимательным, не отвлекаться посторонними разговорами и делами, не отвлекать других участников;

— самостоятельно использовать персональный компьютер и оборудование, разрешенное к выполнению задания.

1.3. Применяемые во время выполнения задания средства индивидуальной защиты – отсутствуют (исключение – средства индивидуальной защиты с целью предотвращения распространения коронавирусной инфекции при необходимости).

1.4. При несчастном случае или внезапном заболевании необходимо в первую очередь отключить питание электрооборудования, сообщить о случившемся экспертам, которые должны принять мероприятия по оказанию первой помощи пострадавшим, вызвать скорую медицинскую помощь, при необходимости отправить пострадавшего в ближайшее лечебное учреждение.

В случае возникновения несчастного случая или болезни участника, об этом немедленно уведомляется главный эксперт. Главный эксперт принимает решение о назначении дополнительного времени участнику.

1.5. На площадке проведения демонстрационного экзамена находится укомплектованная аптечка для оказания первой медицинской помощи, самопомощи в случаях получения травмы.

1.6. При обнаружении неисправности в работе оборудования, электрических устройств, находящихся под напряжением (повышенном их нагреве, появления искрения, запаха гари, задымления и т.д.), участнику следует немедленно отключить питание и сообщить о случившемся экспертам. Работу продолжить только после устранения возникшей неисправности.

1.6. Образец задания

Модуль 1: Участие в проектировании зданий и сооружений
Задание модуля 1: Здание кирпичное жилое без подвала. Фундамент ленточный сборный железобетонный. Полы первого этажа устраиваются по грунту. Температура расчетной среднесуточной температуры помещения, примыкающего к наружным фундаментам, составляет 15ºС. Строительство осуществляется в г. Рязани. Грунт – супесь.   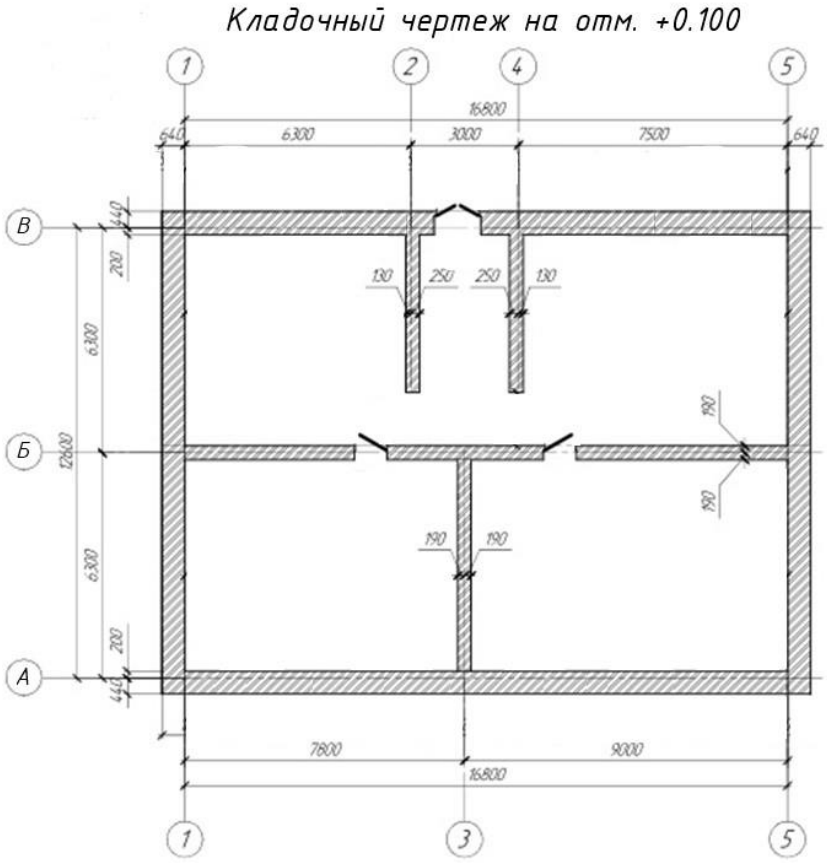

Задание:

Определите нормативную и расчетную глубины сезонного промерзания грунта в соответствии с требованиями СП 22.13330.2016 «Основания зданий и сооружений. Актуализированная редакция СНиП 2.02.01-83», СП 131.13330.2020 «Строительная климатология. Актуализированная редакция СНиП 23-01-99*» и оформите расчет в виде страницы пояснительной записки в текстовом редакторе с соблюдением требований нормативно-технической документации к оформлению текстовых документов в строительстве.

Разработайте чертеж «Схема расположения фундаментных плит» со спецификацией сборных железобетонных элементов (по форме 7 ГОСТ Р 21.101-2020 «Система проектной документации для строительства. Основные требования к проектной и рабочей документации») к схеме на формате А3 (или А2) в масштабе 1:100 с использованием специализированного программного обеспечения для автоматизированного проектирования с соблюдением требований нормативно-технической документации к оформлению графической части проекта.

Основную надпись примите по форме 3 ГОСТ Р 21.101-2020 «Система проектной документации для строительства. Основные требования к проектной и рабочей документации».

Предоставьте чертеж в проприетарном и портативном форматах.

Фундаментные плиты серии 1.112-5, ширину фундаментных плит следует принять:

– под наружные стены - 1400 мм;
– под внутренние поперечные стены - 1200 мм;
– под внутренние продольные стены - 1600 мм.

Номенклатура изделий плит железобетонных для ленточных фундаментов

Серия 1.112 -5

Марка	B, мм	L, мм	h, мм	Объем бетона, $м^3$	Масса, кг		Эскиз
					изделия	петель	
ФЛ 16.24	1600	2380	300	0,987	2470	3,2	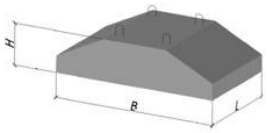
ФЛ 16.12		1180		0,485	1215	2,2	
ФЛ 16.8		780		0,320	800	1,4	
ФЛ 14.24	1400	2380		0,845	2110	2,2	
ФЛ 14.12		1180		0,416	1040	2,2	
ФЛ 14.8		780		0,274	685	1,4	
ФЛ 12.24	1200	2380		0,703	1760	2,2	
ФЛ 12.12		1180		0,347	870	1,4	
ФЛ 12.8		780		0,228	570	1,4	

Модуль 2: Выполнение технологических процессов на объекте капитального строительства

Задание модуля 2:

Составьте Ведомость подсчета объемов работ к чертежу «Схема расположения фундаментных плит», разработанному Вами при выполнении модуля 1, в виде пояснительной записки в текстовом редакторе с соблюдением требований нормативнотехнической документации к оформлению текстовых документов в строительстве.

При составлении Ведомости руководствуйтесь нормами расценок соответствующих сборников ГЭСН.

Все подсчеты должны быть с пояснениями (указать необходимые формулы, расписать расчет при необходимости, расшифровать все значения, выполнить ссылки на листы графической части, спецификации и т.п.).

Ведомость подсчета объемов работ

№ пп	Наименование работ и чертежей	Эскизы, формулы и правила подсчёта	Единица измерения	Количество
1	2	3	4	5

Приложение к оценочным материалам (Том 1)

План застройки площадки

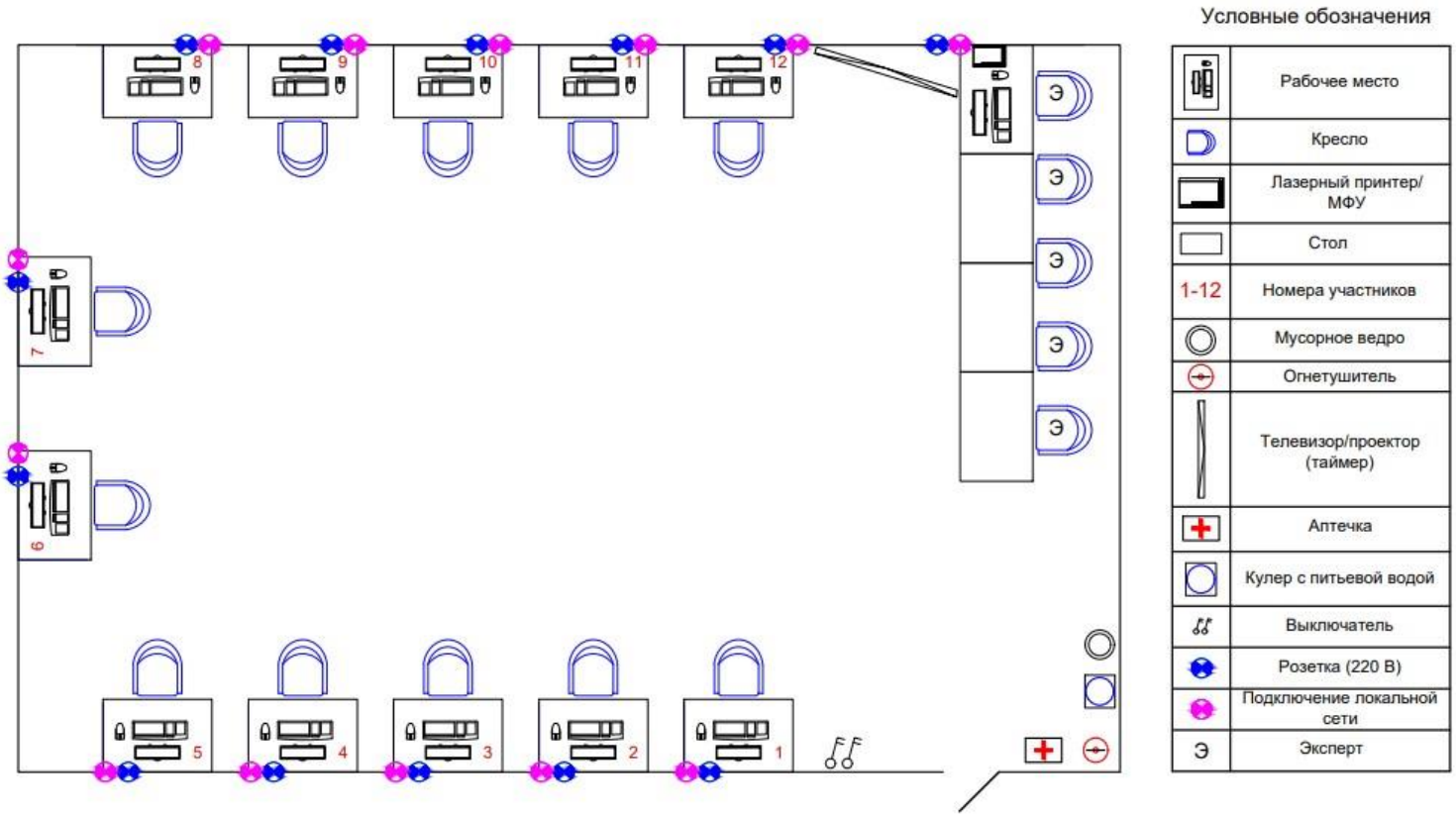

3. ТРЕБОВАНИЯ К ВКР по специальности 36.02.01 Ветеринария

Перечень тем выпускных квалификационных работ

на 2022-2023 учебный год

1. Современные методы диагностики и лечения маститов у крупного рогатого скота.
2. Противомаститная программа на комплексе промышленного получения молока.
3. Современные методы диагностики и лечения субклинического мастита.
4. Маститы в сухостойный период (распространение, этиология, диагностика, лечение и профилактика).
5. Система эффективных профилактических и лечебных мероприятий при маститах крупного рогатого скота.
6. Система профилактических мероприятий по предупреждению бешенства животных.
7. Система профилактических мероприятий по предупреждению туберкулеза животных.
8. Система профилактических мероприятий по предупреждению лептоспироза животных.
9. Профилактика заболеваний желудочно-кишечного тракта бактериальной и вирусной этиологии у телят.
10. Система профилактических мероприятий по предупреждению инфекционных болезней молодняка.
11. Система профилактических и лечебных мероприятий при инфекционных болезнях животных.
12. Мероприятия по борьбе с травматизмом лошадей в условиях конного клуба (завода).
13. Мероприятия по борьбе с незаразными болезнями молодняка крупного рогатого скота.
14. Профилактика и терапия болезней дыхательной системы у молодняка крупного рогатого скота.
15. Распространение и методика профилактики острых желудочно – кишечных расстройств у новорожденных телят.

16. Система мероприятий по предупреждению диспепсии молодняка в хозяйстве.
17. Распространение и профилактические мероприятия при рахите молодняка сельскохозяйственных животных.
18. Система мероприятий при авитаминозах молодняка в хозяйстве.
19. Распространение и методы профилактики тимпании рубца у высокопродуктивных коров.
20. Современные методы диагностики и лечения эндометритов у животных.
21. Распространение, этиология и профилактические мероприятия при патологии родов лошадей.
22. Мероприятия по борьбе с залеживанием после родов у высокопродуктивных коров.
23. Система мероприятий по предупреждению задержания последа у животных.
24. Современные методы диагностики и лечения родильного пареза у крупного рогатого скота.
25. Система мероприятий по предупреждению бесплодия крупного рогатого скота
26. Методы диагностики и лечения родовой патологии у коров.
27. Акушерско – гинекологическая диспансеризация коров в хозяйстве.
28. Система профилактических мероприятий по предупреждению гинекологических заболеваний у коров в хозяйстве.
29. Распространение и меры профилактики травматического ретикулита у высокопродуктивных коров.
30. Гельминтозы свиней и организация противогельминтозных мероприятий в хозяйстве.
31. Профилактика болезней коров, возникающих при неполноценном кормлении.
32. Организация профилактических мероприятий при спастических формах колик у лошадей.
33. Диспансеризация в молочно – промышленных комплексах при внутренних незаразных болезнях животных.
34. Система мероприятий по профилактике и лечению заболеваний копытец крупного рогатого скота.
35. Современные методы диагностики и лечения незаразных болезней органов дыхания у животных.
36. Система профилактических, диагностических и лечебных мероприятий при нарушении обмена веществ у коров.

37. Распространение и система профилактических мероприятий гиповитаминозов и авитаминозов сельскохозяйственных животных и птицы

38. Современные методы профилактики, диагностики и лечения болезней беременных животных.

39. Современные методы профилактики и лечения гнойно – хирургической инфекции у животных.

40. Система мероприятий при патологии нервной системы коров в период беременности и в послеродовый период.

41. Система профилактических, диагностических и лечебных мероприятий при болезнях преджелудков у крупного рогатого скота.

42. Распространение, этиология и лечебные мероприятия при смещении сычуга у коров.

43. Мероприятия по борьбе гипотонии и атонии преджелудков крупного рогатого скота.

44. Система мероприятий при травматическом перикардите крупного рогатого скота.

45. Лечебные и профилактические мероприятия при крупозной пневмонии у коров.

46. Профилактика отравлений сельскохозяйственных животных.

47. Методики проведения полостных операций – кесарево сечение.

48. Методики проведения полостных операций при инородных телах в желудке у молодняка собак и кошек.

49. Современные методы профилактики, диагностики и лечения мочекаменной болезни кошек.

50. Современные методы профилактики, диагностики и лечения пиелонефрита у животных.

51. Распространение, диагностические и лечебные мероприятия при абсцессах крупного рогатого скота.

52. Система профилактических и лечебных мероприятий при колибактериозе собак.

53. Лечение и профилактика переломов у мелких домашних животных.

54. Система мероприятий при острой почечной недостаточности у кошек (у собак).

55. Методы диагностики и лечения панлейкопении кошек.

56. Цистит и уретрит у кошек и собак.
57. Распространение, диагностика и лечебно-профилактические меры при сахарном диабете собак (кошек).
58. Распространение, диагностика и лечебно-профилактические мероприятия при бурситах крупного рогатого скота.
59. Методы диагностики и лечебно-профилактические мероприятия при ламините лошадей.
60. Лечение и профилактика микроспории и трихофитии животных.
61. Система профилактических и лечебных мероприятий при остеодистрофии крупного рогатого скота.
62. Грыжа мелких домашних животных.
63. Система профилактических и лечебных мероприятий при бронхопневмонии молодняка крупного рогатого скота.
64. Анестезиологическое обеспечение пациентов при операциях.
65. УЗИ при диагностике заболеваний: показания, подготовка и техника сканирования.
66. Система профилактических мероприятий по предупреждению кетоза крупного рогатого скота.
67. Клиническое проявление, методы диагностики и лечения жирового гепатоза крупного рогатого скота.
68. Методы диагностики, профилактики и лечения рахита телят (ягнят, поросят, жеребят).
69. Современные методы диагностики, профилактики и лечения опухолей репродуктивной системы самок и самцов.
70. Распространение, профилактические мероприятия и гинекологическое исследование при болезнях яичников крупного рогатого скота.
71. Патогенетическая терапия в клинической ветеринарной медицине.
72. Травматизм животных, его профилактика и лечение.
73. Мероприятия по обезроживанию и расчистке копытец КРС в условиях хозяйства.
74. Аборты незаразной этиологии (диагностика и профилактика).

4. Требования к структуре ВКР по специальности 36.02.02 ЗООТЕХНИЯ

ТЕМЫ ВЫПУСКНЫХ КВАЛИФИКАЦИОННЫХ РАБОТ

1. Зоогигиеническая оценка современных систем содержания крупного рогатого скота
2. Организация производства и реализации молока коровьего сырого
3. Технология содержания и разведения кроликов
4. Производство продуктов птицеводства (мяса бройлеров)
5. Прогрессивные технологии производства свинины
6. Системы и способы содержания крупного рогатого скота мясного направления
7. Влияние систем и способов содержания коров на молочную продуктивность
8. Использование инбридинга в спортивном коневодстве
9. Влияние технологических факторов на заготовку и хранение силоса
10. Влияние качества кормов на молочную продуктивность коров
11. Технология производства пищевых яиц
12. Подготовка нетелей и раздой коров-первотелок
13. Технология кормозаготовки в АО «Ополье»
14. Производство молока в летний и стойловый период
15. Молочная продуктивность и факторы, оказывающие влияние на неё
16. Технология откорма свиней
17. Технология содержания взрослого крупного рогатого скота в ОАО ПЗ «Красногвардейский»
18. Технология производства молока в ООО «Орлинское М»

19. Влияние качества кормов на производство и качество куриных яиц.
20. Первичная обработка молока на животноводческом комплексе
21. Влияние качества кормов на мясную продуктивность крупного рогатого скота и качество мяса
22. Технология производства говядины в молочном скотоводстве
23. Влияние качества кормов на мясную продуктивность крупного рогатого скота и качество мяса
24. Влияние условий хранения на качество птицеводческой продукции, её реализацию
25. Влияние условий хранения на качество молока и молочной продукции, её реализацию
26. Влияние условий микроклимата на выращивание молодняка крупного рогатого скота.
27. Технология содержания и выращивания лошадей
28. Влияние продолжительности сервис-периода на молочную продуктивность коров первотелок
29. Использование гепатопротектора в кормлении высокопродуктивных коров
30. Рост и развитие молодняка различных генеалогических групп
31. Пути повышения молочной продуктивности в конкретном хозяйстве.
32. Организация племенной работы и воспроизводства стада на молочном комплексе.
33. Влияние живой массы новорожденных телок на их последующую молочную продуктивность
34. Влияние способов содержания на рост и развитие молодняка в период выращивания и откорма.
35. Производство говядины в условиях специализированного мясного скотоводства

5. Требования к структуре ВКР по специальности

35.02.06 Технология производства и переработки сельскохозяйственной продукции

ЗАОЧНОЕ ОТДЕЛЕНИЕ

Перечень тем выпускных квалификационных работ

1. Технология переработки мяса птицы.
2. Технология производства хлебобулочных и мучных кондитерских изделий
3. Технология переработки молока на молочные продукты в ООО «Молочная культура»
4. Технология кормления молодняка крупного рогатого скота в молочный период
5. Технология производства говядины и переработка её на мясные продукты
6. Пути совершенствования технологии системы кормления крупного рогатого скота в стойловый период в условиях АО «Заречье»
7. Технология производства пищевых яиц
8. Технология производства масла сливочного в КФХ Богданова А.А.
9. Технология заготовки и хранения силоса
10. Технология производства, хранения и реализации свинины в ООО «МК «НЕЙМА»»
11. Технология производства и переработки картофеля
12. Совершенствование технологии производства молока сырого коровьего.
13. Технология производства свинины
14. Технология производства йогурта с разными фруктовыми наполнителями
15. Организация производства мяса и мясных продуктов.
16. Технология производства крольчатины.

17. Технология производства мяса бройлеров.

18. Комплексная переработка зерна (хранение, получение муки, производство хлебобулочных изделий).

19. Совершенствование технологии производства куриных яиц.

20. Эффективность производства крольчатины.

21. Технология выращивания и хранения белокочанной капусты.

22. Технология производства продуктов птицеводства.

23. Технология производства комбикормов для сельскохозяйственных животных

24. Технология производства мясных полуфабрикатов

25. Технология первичной переработки молока, её влияние на качество молочной продукции.

26. Совершенствование технологии производства кисломолочных продуктов в условиях малого предприятия.

27. Совершенствование технологического процесса по первичной переработке скота в конкретном хозяйстве

28. Совершенствование технологии выращивания ремонтных телок на специализированной ферме конкретного хозяйства.

29. Совершенствование технологии машинного доения и первичной обработки молока на фермах и комплексах промышленного типа в конкретном хозяйстве.

30. Совершенствование технологического процесса по первичной переработке скота в конкретном хозяйстве